用途

家庭用　汚水・少量雑排水兼用

特長

- ○ コンセントホルダー取付によりメンテ修理作業が安全です
- ○ 警報装置が標準装備(故障警報・漏水警報)で安心

注意事項

- ○ 油脂分の多いキッチンには使用しないで下さい
- ○ 浴室・洗濯機等の大量雑排水には不向きです
- ○ 吐出管には止水弁を取付けて下さい

1. 寸法 単位(mm)

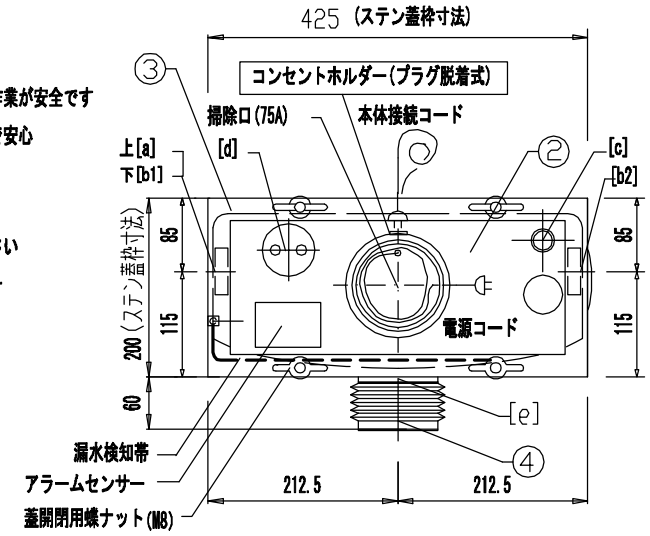

2. 仕　様

商品名 品番	定格電圧 定格消費電力	長さ 電源コード	能　力	質量	最高排水温度
サニプロNP SPR-100NP	単相100V 50/60Hz 380/460w	1.5m	最大全揚程　4m 最大吐出量　60L/m	8.0Kg	45°C

3. 部品表

	品名	材質	水量	備　　考
①	本体	PP	1	
②	本体蓋	PP	1	
③	ステン蓋枠	SUS304	1	ワシャー・蝶ナット
④	フレキシブルコネクター	EPDM	1	汚水管接続用
付属品	ラバーカップリング	EPDM	2	雑排水管接続用
付属品	プラグ	PP	2	[b1]・[b2]を使用しない場合のプラグ
付属品	バンド100	SUS	1	フレキシブルコネクター用
付属品	バンド45	SUS	4	

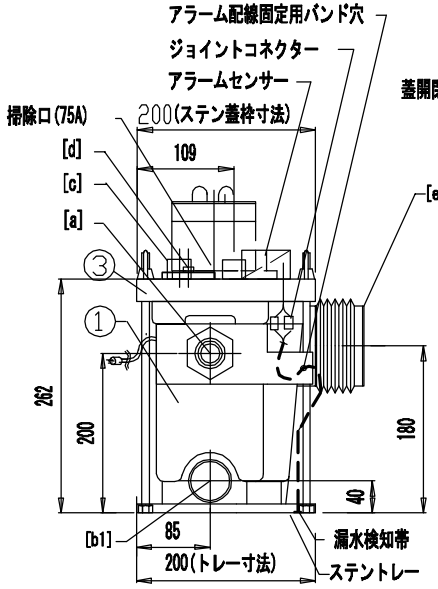

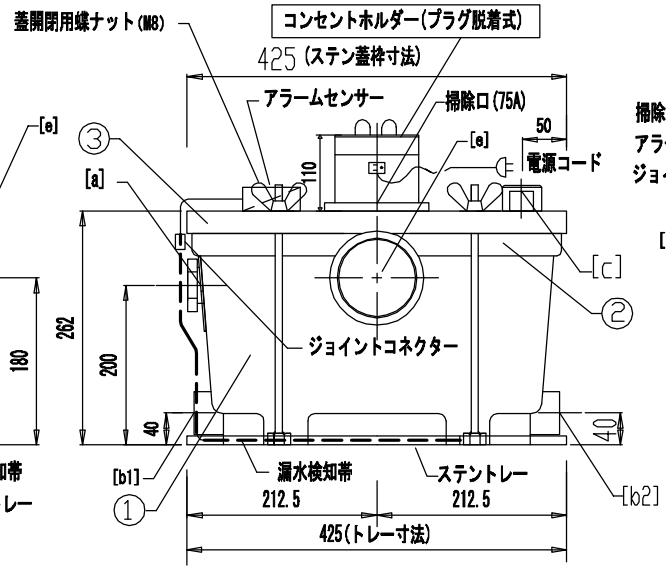

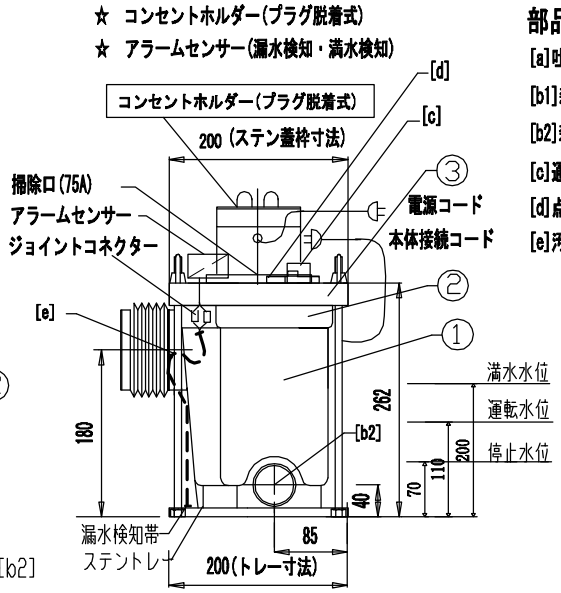

部品名称

- [a]吐出管接続口 20A　SUS
- [b1]雑排水管接続口 (40A)
- [b2]雑排水管接続口 (40A)
- [c]通気管接続口 (20A)
- [d]点検口 (40A)
- [e]汚水管接続口 (75A)

☆ 警報盤(壁取付形)　☆ 漏水検知帯

GAP-2N
(100w×140h×38t)
単相100V 50/60Hz×4w

EPDM：エチレンプロピレンゴム
SUS：ステンレス

4. 能力曲線

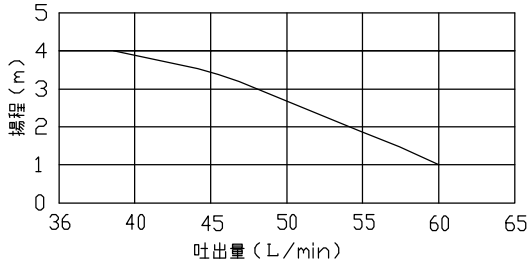

サニプロNP仕様図 (コンセントホルダー形)	検図	作図	《製造》
	池谷		SFA

SPJ SaniPumpJapan
有限会社 サニポンプジャパン
(SPJ CO.,Ltd)
東京都大田区矢口1-10-5　TEL 03-3750-3214